2026/CM DOR

82.43 лв.

517

97,51 лв.

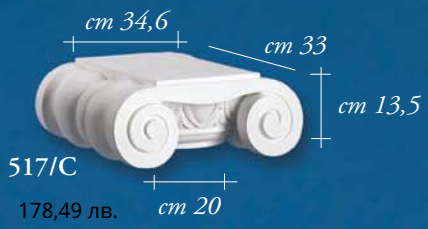

517/C

178,49 лв.

2026/C

137,53 лв.

2029

61,12 лв./м

2026/CM

82,42 лв.

2026/ C DOR

137,53 лв.

2026

60,71 лв./м

16/B

106,65 лв.

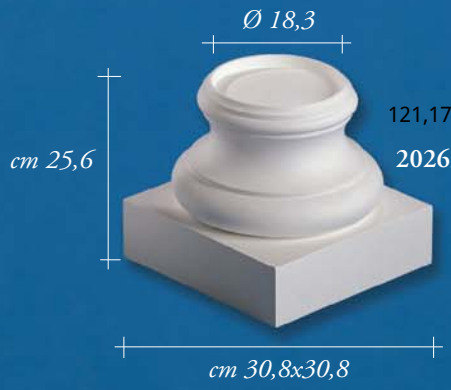

121,17 лв.

2026/B

2026/BM

80,51 лв.

523

201,95 лв.

534

335,67 лв.

2003/B

175,63 лв.

2003

256,83 лв.

2024/CM DOR

37,27 лв.

2024/CM

37,27 лв.

2024/C DOR

54,37 лв.

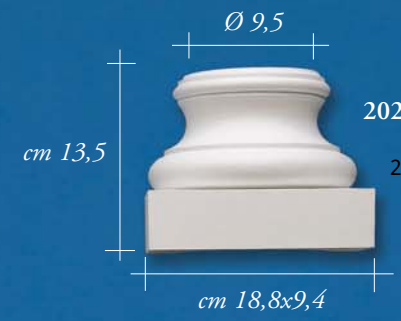

2024/BM

25,32 лв.

2024/C

54,37 лв.

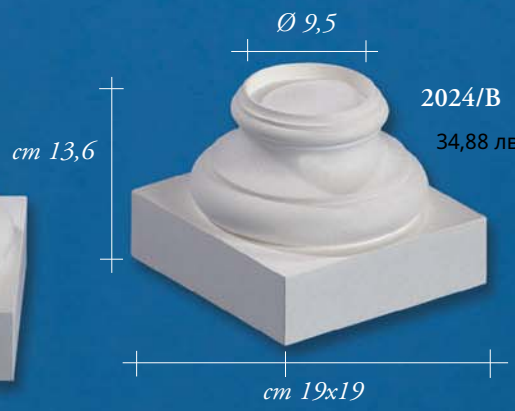

2024/B

34,88 лв.

2024

24,71 лв/м

2027

82,60 лв./м

2027/C

236,70лв.

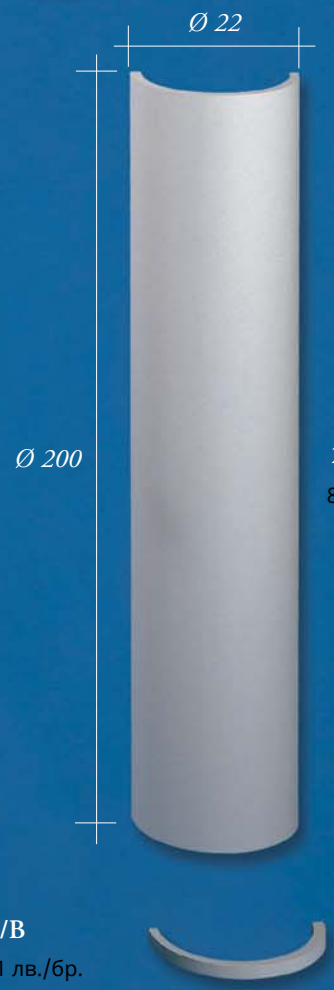

2028

81,65 лв./м

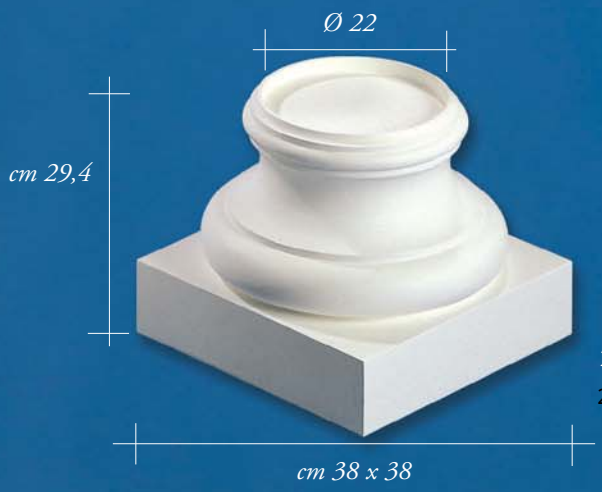

2027/B

249,51 лв./бр.

2027/CM

154,25 лв.

2027/BM

142,65 лв.

515

150,79 лв.

2027/C DOR

236,70 лв.

2027/CM DOR

154,25 лв.

11/BA

77,15 лв.

1,92 лв./бр

2025/A

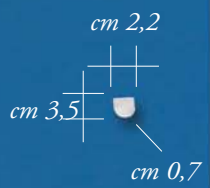

2025/D

3,40 лв./бр.

2025/CM

72,76 лв.

2025/CM DOR

72,76 лв.

2025/C DOR

115,83 лв./бр.

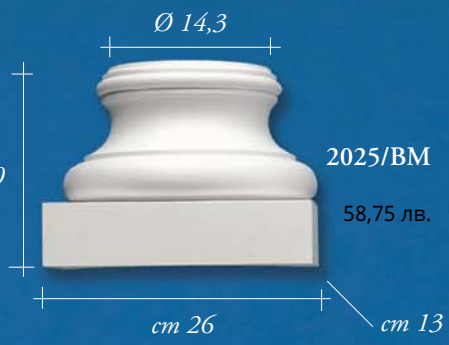

2025/BM

58,75 лв.

2025/C

115,83 лв.

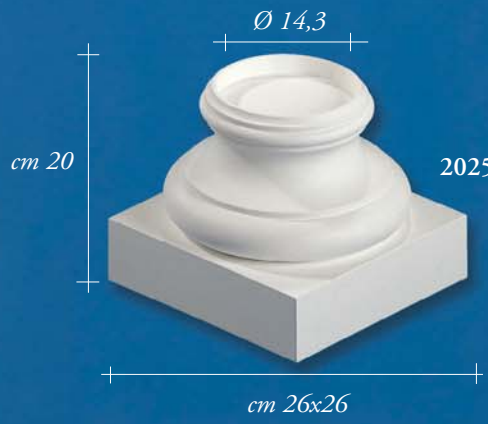

2025/B

115,83 лв.

2025

36,40лв./ м

cm 30x30
cm 3,4
cm 78,5
2011
462,57 лв./бр.
cm 5,5
cm 31,4x31,4
Ø 21,7
cm 120,5
2015
540,20 лв./бр.
cm 10
cm 31x31
Ø 37
cm 16,5
17
100,47 лв./бр.
cm 10,9
18
74,33 лв./бр.
Ø 21,7